KGM | GMT | Karşı somunlar

ayrılabilir kablo rakorları için, M16 -M85 dişli

Metrik dişli karşı somunları.

Karşı somunlar KGM-SUB-D9, KGM-PB ve KGM-SUB-D25 somunları, KVT 32, KVT 40 ve KVT 50 kablo rakorlarından uygun fişin / soketin (örn. SUB-D, PROFIBUS, DVI vs) geçirilmesi için kullanılır.

- KGM-SUB-D9, SUB-D9 fiş için uygundur (gerekli boşalma ∅: 36 mm, Paket içi miktarı 10)
- KGM-PB, PROFIBUS ve DVI fişleri için uygundur (gerekli boşalma ∅: 42 mm, Paket içi miktarı 10)
- KGM-SUB-D25, SUB-D25 fişleri için uygundur (gerekli boşalma ∅: 54 - 54 mm, Paket içi miktarı 10)

Ayrılabilir GMT altı köşe somunları, soketli kabloların ve hortumların içerlerinden geçirildiği makina veya pano duvar girişlerinde kullanılan ayrılabilir kablo rakorları KVT/QVT için uygundur. Tüm ayrılabilir CONFiX WST hortumları içinde uygundur.

Teknik datalar

Yangın sınıfı	UL94-V0, kendi söner
Isı	-30 C° - 120 C°
Özellikler	silikonsuz, halojensiz

Avantajlar

Ürün tipleri ve boyutları

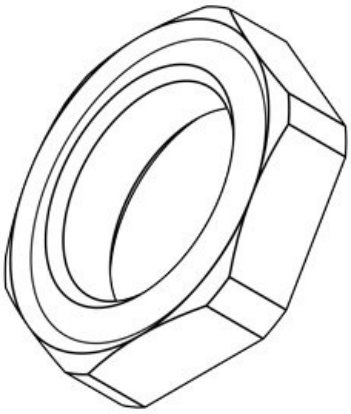

Sipariş No.	**52272**	Diş	**M16 × 1,5**
EAN	**4251269315459**	Bağlayıcı tipi	**üniversal**
		Ayrılabilir	**Hayır**
Paket içi miktarı	**10**		
Renk	**gri (RAL 7035`e yakın)**		
Yükseklik	**4,3 mm**		
Dış çap	**24,5 mm**		
Anahtar Ağzı	**SW 22.8**		

Sipariş No.	**52273**	Bağlayıcı tipi	**üniversal**
EAN	**4251269315466**	Ayrılabilir	**Hayır**
Paket içi miktarı	**10**		
Renk	**gri (RAL 7035`e yakın)**		
Yükseklik	**7 mm**		
Anahtar Ağzı	**SW 26**		
Diş	**M20 × 1,5**		

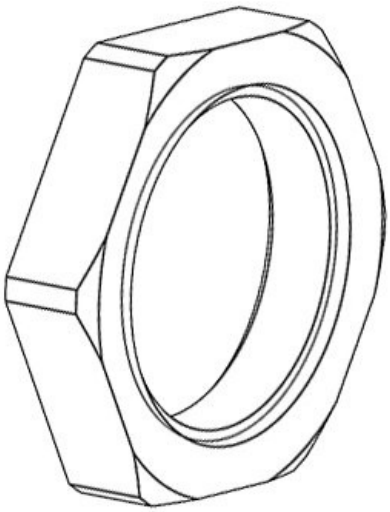

Sipariş No.	**52283**	Bağlayıcı tipi	**üniversal**
EAN	**4251269315527**	Ayrılabilir	**Hayır**
Paket içi miktarı	**10**		
Renk	**siyah**		
Yükseklik	**7 mm**		
Anahtar Ağzı	**SW 26**		
Diş	**M20 × 1,5**		

Sipariş No.	**52274**	Bağlayıcı tipi	**üniversal**
EAN	**4251269315473**	Ayrılabilir	**Hayır**
Paket içi miktarı	**10**		
Renk	**gri (RAL 7035`e yakın)**		
Yükseklik	**7 mm**		
Anahtar Ağzı	**SW 32**		
Diş	**M25 × 1,5**		

Sipariş No.	**52284**	Bağlayıcı tipi	**üniversal**
EAN	**4251269315534**	Ayrılabilir	**Hayır**
Paket içi miktarı	**10**		
Renk	**siyah**		
Yükseklik	**7 mm**		
Anahtar Ağzı	**SW 32**		
Diş	**M25 × 1,5**		

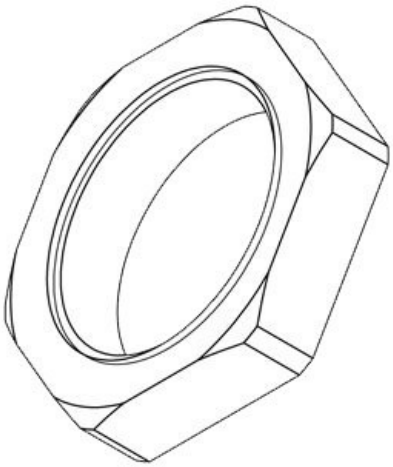

Sipariş No.	**52275**	Bağlayıcı tipi	**üniversal**
EAN	**4251269315480**	Ayrılabilir	**Hayır**
Paket içi miktarı	**10**		
Renk	**gri (RAL 7035`e yakın)**		
Yükseklik	**7 mm**		
Anahtar Ağzı	**SW 41**		
Diş	**M32 × 1,5**		

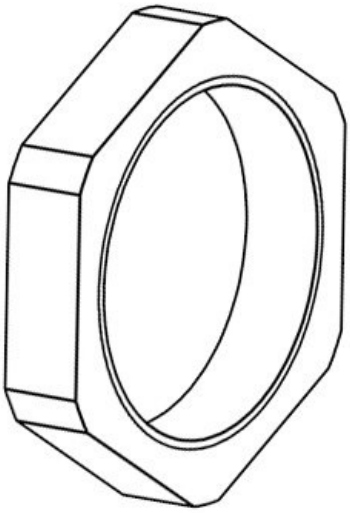

Sipariş No.	**52285**	Bağlayıcı tipi	**üniversal**
EAN	**4251269315541**	Ayrılabilir	**Hayır**
Paket içi miktarı	**10**		
Renk	**siyah**		
Yükseklik	**7 mm**		
Anahtar Ağzı	**SW 41**		
Diş	**M32 × 1,5**		

Sipariş No.	**45105**	Bağlayıcı tipi	**D-Sub 9**
EAN	**4251269311185**	Ayrılabilir	**Hayır**
Paket içi miktarı	**10**		
Renk	**gri (RAL 7035`e yakın)**		
Yükseklik	**7 mm**		
Anahtar Ağzı	**SW 41**		
Diş	**M32 × 1,5**		

Sipariş No.	**45106**	Bağlayıcı tipi	**D-Sub 9**
EAN	**4251269311192**	Ayrılabilir	**Hayır**
Paket içi miktarı	**10**		
Renk	**siyah**		
Yükseklik	**7 mm**		
Anahtar Ağzı	**SW 41**		
Diş	**M32 × 1,5**		

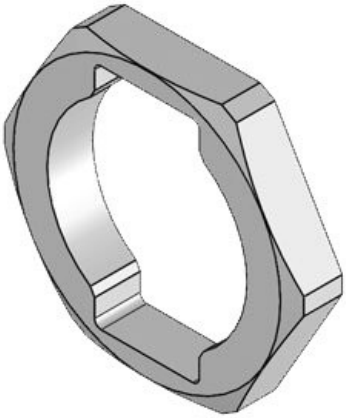

Sipariş No.	**52276**	Bağlayıcı tipi	**üniversal**
EAN	**4251269315497**	Ayrılabilir	**Hayır**
Paket içi miktarı	**10**		
Renk	**gri (RAL 7035`e yakın)**		
Yükseklik	**7 mm**		
Anahtar Ağzı	**SW 50**		
Diş	**M40 × 1,5**		

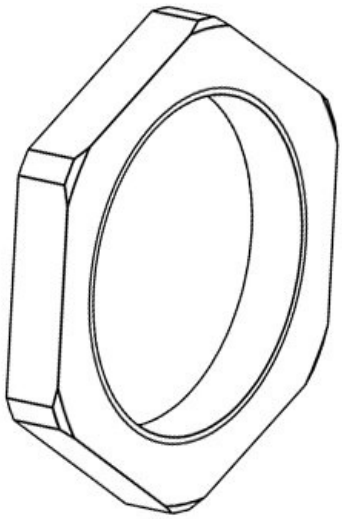

Sipariş No.	**52286**	Bağlayıcı tipi	**üniversal**
EAN	**4251269315558**	Ayrılabilir	**Hayır**
Paket içi miktarı	**10**		
Renk	**siyah**		
Yükseklik	**7 mm**		
Anahtar Ağzı	**SW 50**		
Diş	**M40 × 1,5**		

Sipariş No.	**45107**	Bağlayıcı tipi	**Profibus**
EAN	**4251269311208**	Ayrılabilir	**Hayır**
Paket içi miktarı	**10**		
Renk	**gri (RAL 7035`e yakın)**		
Yükseklik	**8 mm**		
Anahtar Ağzı	**SW 50**		
Diş	**M40 × 1,5**		

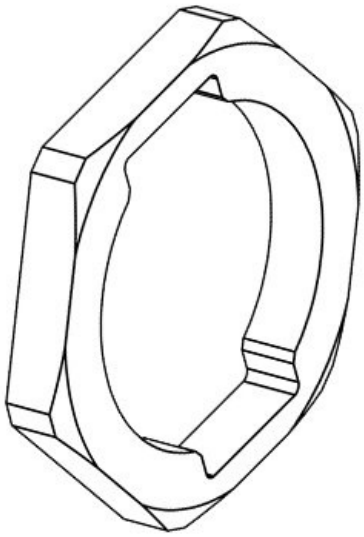

Sipariş No.	**45109**	Bağlayıcı tipi	**Profibus**
EAN	**4251269311222**	Ayrılabilir	**Hayır**
Paket içi miktarı	**10**		
Renk	**siyah**		
Yükseklik	**8 mm**		
Anahtar Ağzı	**SW 50**		
Diş	**M40 × 1,5**		

Sipariş No.	**52277**	Bağlayıcı tipi	**üniversal**
EAN	**4251269315503**	Ayrılabilir	**Hayır**
Paket içi miktarı	**10**		
Renk	**gri (RAL 7035`e yakın)**		
Yükseklik	**8,5 mm**		
Anahtar Ağzı	**SW 60**		
Diş	**M50 × 1,5**		

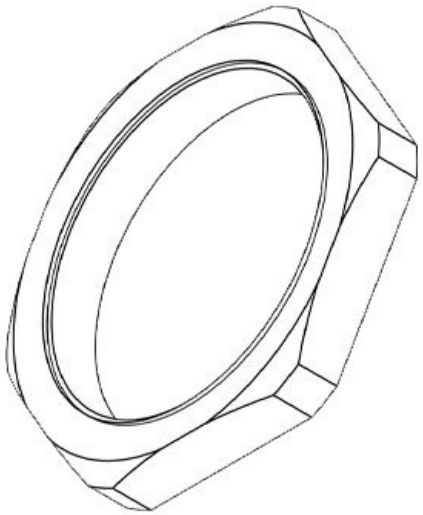

Sipariş No.	**52287**	Bağlayıcı tipi	**üniversal**
EAN	**4251269315565**	Ayrılabilir	**Hayır**
Paket içi miktarı	**10**		
Renk	**siyah**		
Yükseklik	**8,5 mm**		
Anahtar Ağzı	**SW 60**		
Diş	**M50 × 1,5**		

Sipariş No.	**45108**	Bağlayıcı tipi	**D-Sub 25**
EAN	**4251269311215**	Ayrılabilir	**Hayır**
Paket içi miktarı	**10**		
Renk	**gri (RAL 7035`e yakın)**		
Yükseklik	**8 mm**		
Anahtar Ağzı	**SW 60**		
Diş	**M50 × 1,5**		

Sipariş No.	**45110**	Bağlayıcı tipi	**D-Sub 25**
EAN	**4251269311239**	Ayrılabilir	**Hayır**
Paket içi miktarı	**10**		
Renk	**siyah**		
Yükseklik	**8 mm**		
Anahtar Ağzı	**SW 60**		
Diş	**M50 × 1,5**		

Sipariş No.	**52278**	Bağlayıcı tipi	**üniversal**
EAN	**4251269315510**	Ayrılabilir	**Hayır**
Paket içi miktarı	**5**		
Renk	**gri (RAL 7035`e yakın)**		
Yükseklik	**8,5 mm**		
Anahtar Ağzı	**SW 75**		
Diş	**M63 × 1,5**		

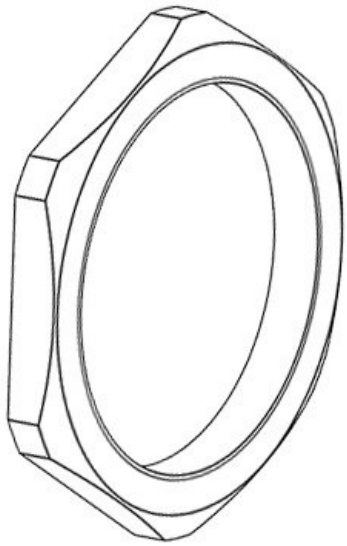

Sipariş No.	**52288**	Bağlayıcı tipi	**üniversal**
EAN	**4251269315572**	Ayrılabilir	**Hayır**
Paket içi miktarı	**5**		
Renk	**siyah**		
Yükseklik	**8,5 mm**		
Anahtar Ağzı	**SW 75**		
Diş	**M63 × 1,5**		

Sipariş No.	**52289**	Bağlayıcı tipi	**üniversal**
EAN	**4251269316999**	Ayrılabilir	**Hayır**
Paket içi miktarı	**10**		
Renk	**siyah**		
Yükseklik	**8,5 mm**		
Anahtar Ağzı	**SW 85**		
Diş	**M75 × 1,5**		

Sipariş No.	**52290**	Ayrılabilir	**Hayır**
EAN	**4251269317002**		
Paket içi miktarı	**10**		
Renk	**siyah**		
Yükseklik	**10 mm**		
Anahtar Ağzı	**SW 100**		
Bağlayıcı tipi	**üniversal**		

Sipariş No.	**31105**	Ayrılabilir	**Evet**
EAN	**4251269300011**		
Paket içi miktarı	**10**		
Yükseklik	**8 mm**		
Anahtar Ağzı	**SW 19**		
Diş	**M16 × 1,5**		
Bağlayıcı tipi	**üniversal**		

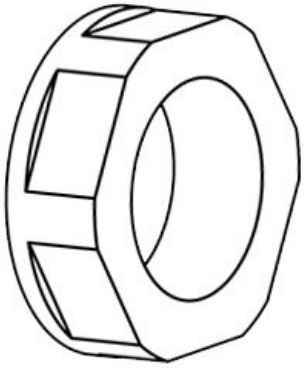

Sipariş No.	**31110**	Ayrılabilir	**Evet**
EAN	**4251269300028**		
Paket içi miktarı	**10**		
Yükseklik	**9 mm**		
Anahtar Ağzı	**SW 27**		
Diş	**M20 × 1,5**		
Bağlayıcı tipi	**üniversal**		

Sipariş No.	**31100**	Ayrılabilir	**Evet**
EAN	**4251269300004**		
Paket içi miktarı	**10**		
Yükseklik	**9 mm**		
Anahtar Ağzı	**SW 32**		
Diş	**M25 × 1,5**		
Bağlayıcı tipi	**üniversal**		

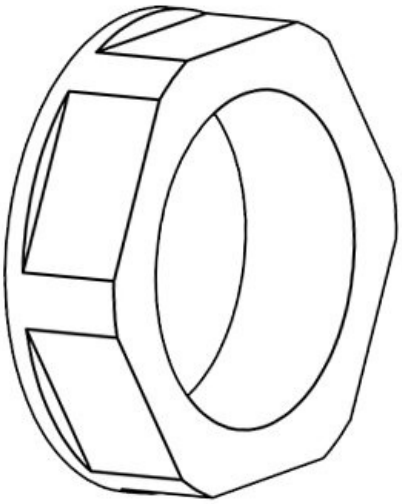

Sipariş No.	**31120**	Ayrılabilir	**Evet**
EAN	**4251269300035**		
Paket içi miktarı	**10**		
Yükseklik	**12 mm**		
Anahtar Ağzı	**SW 40**		
Diş	**M32 × 1,5**		
Bağlayıcı tipi	**üniversal**		

Sipariş No.	**31130**	Ayrılabilir	**Evet**
EAN	**4251269300042**		
Paket içi miktarı	**10**		
Yükseklik	**15 mm**		
Anahtar Ağzı	**SW 48**		
Diş	**M40 × 1,5**		
Bağlayıcı tipi	**üniversal**		

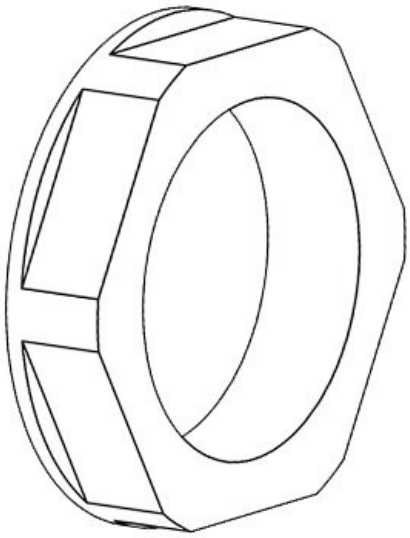

Sipariş No.	**31140**	Ayrılabilir	**Evet**
EAN	**4251269300059**		
Paket içi miktarı	**10**		
Yükseklik	**15 mm**		
Anahtar Ağzı	**SW 63**		
Diş	**M50 × 1,5**		
Bağlayıcı tipi	**üniversal**		

icotek®
smart cable management